Vertraulich / Confidential
Alle Rechte vorbehalten / all rights reserved © Telegärtner Gerätebau GmbH D-07774 Klingenberg Industriestraße 1 Germany Phone: +49 36955/82-0 Fax: +49 36955/61224 www.geraetebau.telegaertner.com

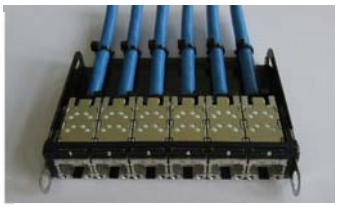

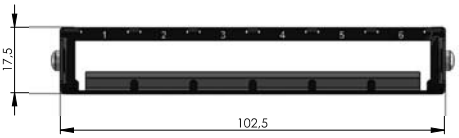

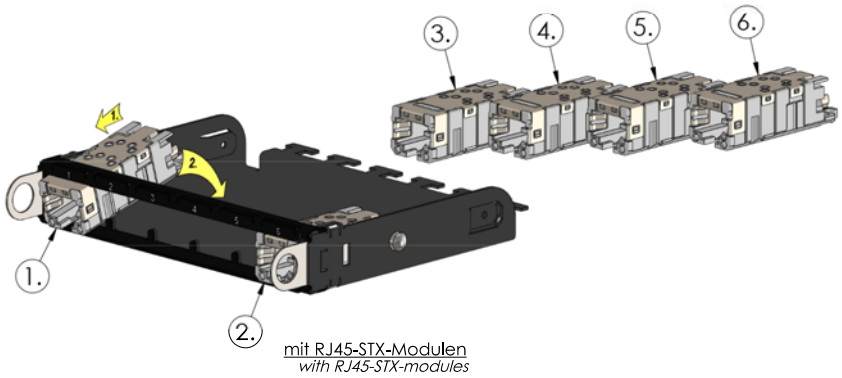

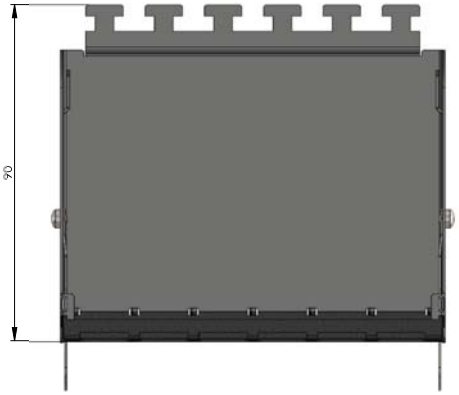

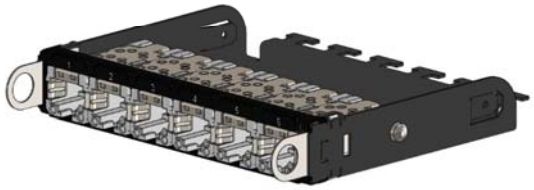

Änd./ rev. Index	Änderungs-Nr./ revision code	Datum/ date	Name/ name		Datum/ date	Name/ name	Gewicht/ weight [g]	Oberfläche/ surface [mm²]	Volumen/ volume [mm³]	Werkstoff/ material
				gez./ drawn	27.04.2018	WI	ca./approx. 12	ca./approx.	ca./approx.	
				gepr./ appr.	27.04.2018	KR				Oberfläche/ finish
				Maßstab/ scale 1:1	Benennung/ title HD³-Modul-0,5HE 6x RJ45-STX, waagerecht für HD³-Panel *HD³-module-0,5HU 6x RJ45-STX, horizontal for HD³-panel*					
Untolerierte Maße nach/ *dimensions without tolerances according to* DIN ISO 2768-m		Untolerierte Form- und Lagetoleranzen / *geometrical tolerances without tolerances* ISO 1101 Tol. A + Tol. B; Tol. A + Tol. B/2; Tol. A + Tol. B			Urtel/ *doc. type* K		Zeichnungsnr./ *drawing no.* H02025A4011			
					Ersatz für/ *replaces*					

Telegärtner GERÄTEBAU GMBH

Maße/ *dimensions*: mm

Original : DIN A3 infor : 102927

Blatt/ *sheet* 1 von/ *of* 1